第62回関東学生剣道優勝大会組み合わせ

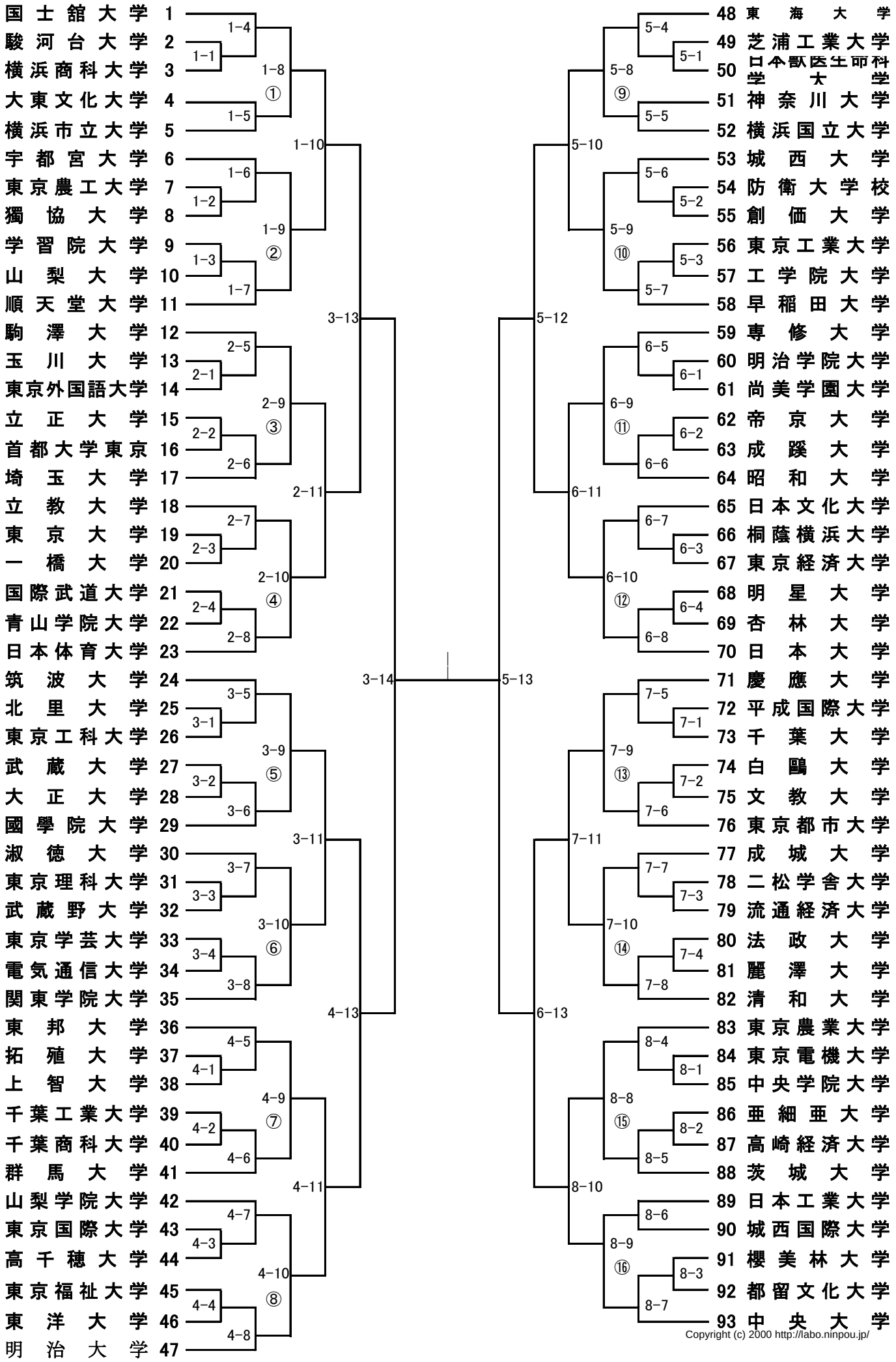

Copyright (c) 2000 http://labo.ninpou.jp/