# 第68回関東学生剣道優勝大会

| | |
|---|---|
| 中央大学 | 1 |
| 横浜市立大学 | 2 |
| 武蔵大学 | 3 |
| 都留文科大学 | 4 |
| 駿河台大学 | 5 |
| 白鷗大学 | 6 |
| 東京学芸大学 | 7 |
| 千葉工業大学 | 8 |
| 東京工業大学 | 9 |
| 埼玉大学 | 10 |
| 亜細亜大学 | 11 |
| 法政大学 | 12 |
| 東京電機大学 | 13 |
| 明治学院大学 | 14 |
| 東京経済大学 | 15 |
| 東京理科大学 | 16 |
| 立教大学 | 17 |
| 防衛大学 | 18 |
| 常磐大学 | 19 |
| 麗澤大学 | 20 |
| 高崎健康福祉大学 | 21 |
| 学習院大学 | 22 |
| 専修大学 | 23 |
| 駒澤大学 | 24 |
| 工学院大学 | 25 |
| 創価大学 | 26 |
| 成城大学 | 27 |
| 東京工科大学 | 28 |
| 桜美林大学 | 29 |
| 大正大学 | 30 |
| 立正大学 | 31 |
| 中央学院大学 | 32 |
| 尚美学園大学 | 33 |
| 関東学院大学 | 34 |
| 東京農業大学 | 35 |
| 東海大学 | 36 |
| 千葉大学 | 37 |
| 昭和大学 | 38 |
| 城西大学 | 39 |
| 東京国際大学 | 40 |
| 首都大学 | 41 |
| 山梨大学 | 42 |
| 宇都宮大学 | 43 |
| 杏林大学 | 44 |
| 東京外国語大学 | 45 |
| 桐蔭横浜大学 | 46 |
| 国際武道大学 | 47 |

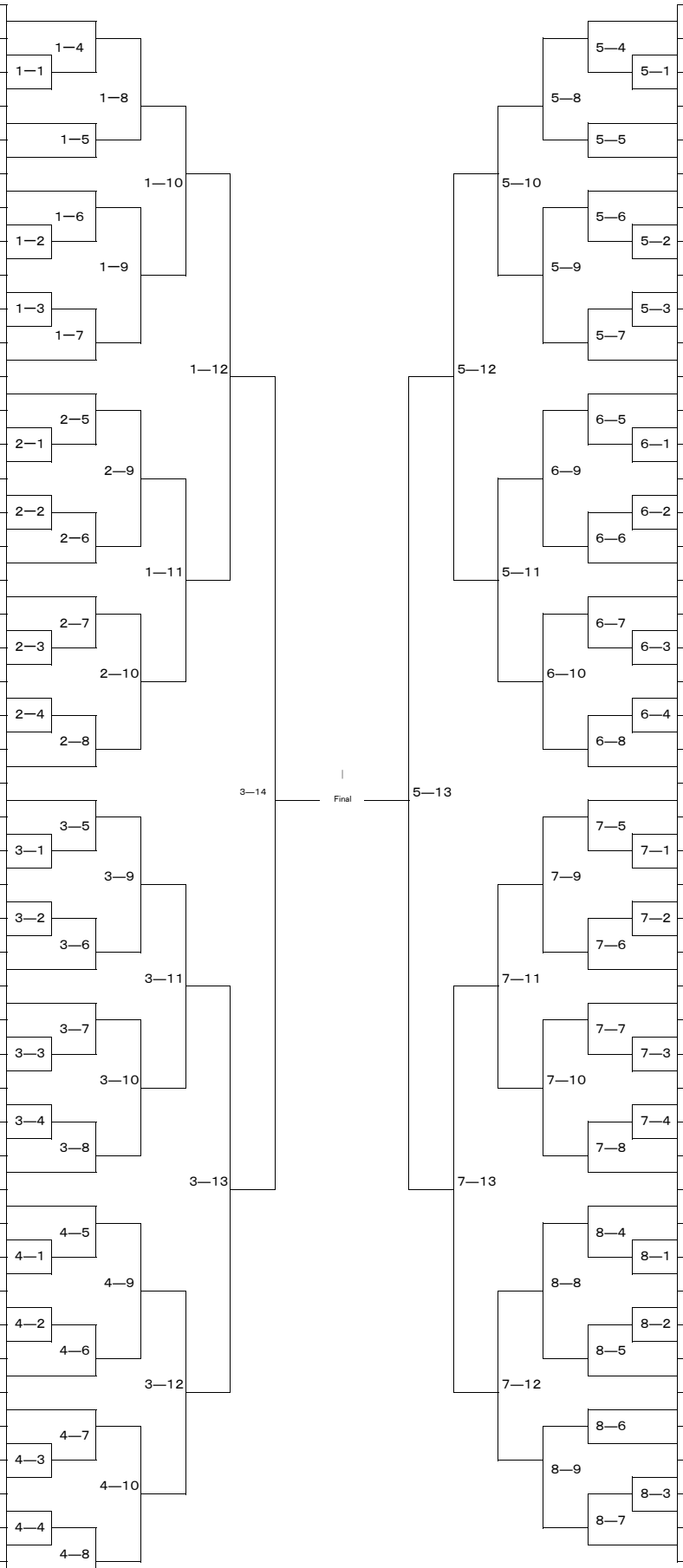


| | |
|---|---|
| 48 | 東洋大学 |
| 49 | 上智大学 |
| 50 | 芝浦工業大学 |
| 51 | 千葉商科大学 |
| 52 | 平成国際大学 |
| 53 | 玉川大学 |
| 54 | 拓殖大学 |
| 55 | 武蔵野大学 |
| 56 | 高千穂大学 |
| 57 | 日本大学 |
| 58 | 日本体育大学 |
| 59 | 高崎経済大学 |
| 60 | 青山学院大学 |
| 61 | 東京大学 |
| 62 | 獨協大学 |
| 63 | 群馬大学 |
| 64 | 電気通信大学 |
| 65 | 城西国際大学 |
| 66 | 國學院大學 |
| 67 | 北里大学 |
| 68 | 淑徳大学 |
| 69 | 東京農工大学 |
| 70 | 筑波大学 |
| 71 | 慶応義塾大学 |
| 72 | 文教大学 |
| 73 | 成蹊大学 |
| 74 | 清和大学 |
| 75 | 山梨学院大学 |
| 76 | 二松學舍大学 |
| 77 | 横浜商科大学 |
| 78 | 早稲田大学 |
| 79 | 横浜国立大学 |
| 80 | 明星大学 |
| 81 | 大東文化大学 |
| 82 | 順天堂 |
| 83 | 流通経済大学 |
| 84 | 日本文化大学 |
| 85 | 日本工業大学 |
| 86 | 茨城大学 |
| 87 | 東邦大学 |
| 88 | 一橋大学 |
| 89 | 東京都市大学 |
| 90 | 東京海洋大学 |
| 91 | 帝京大学 |
| 92 | 神奈川大学 |
| 93 | 明治大学 |