第33回学連剣友剣道大会組合せ

男　子　Ⅰ　部

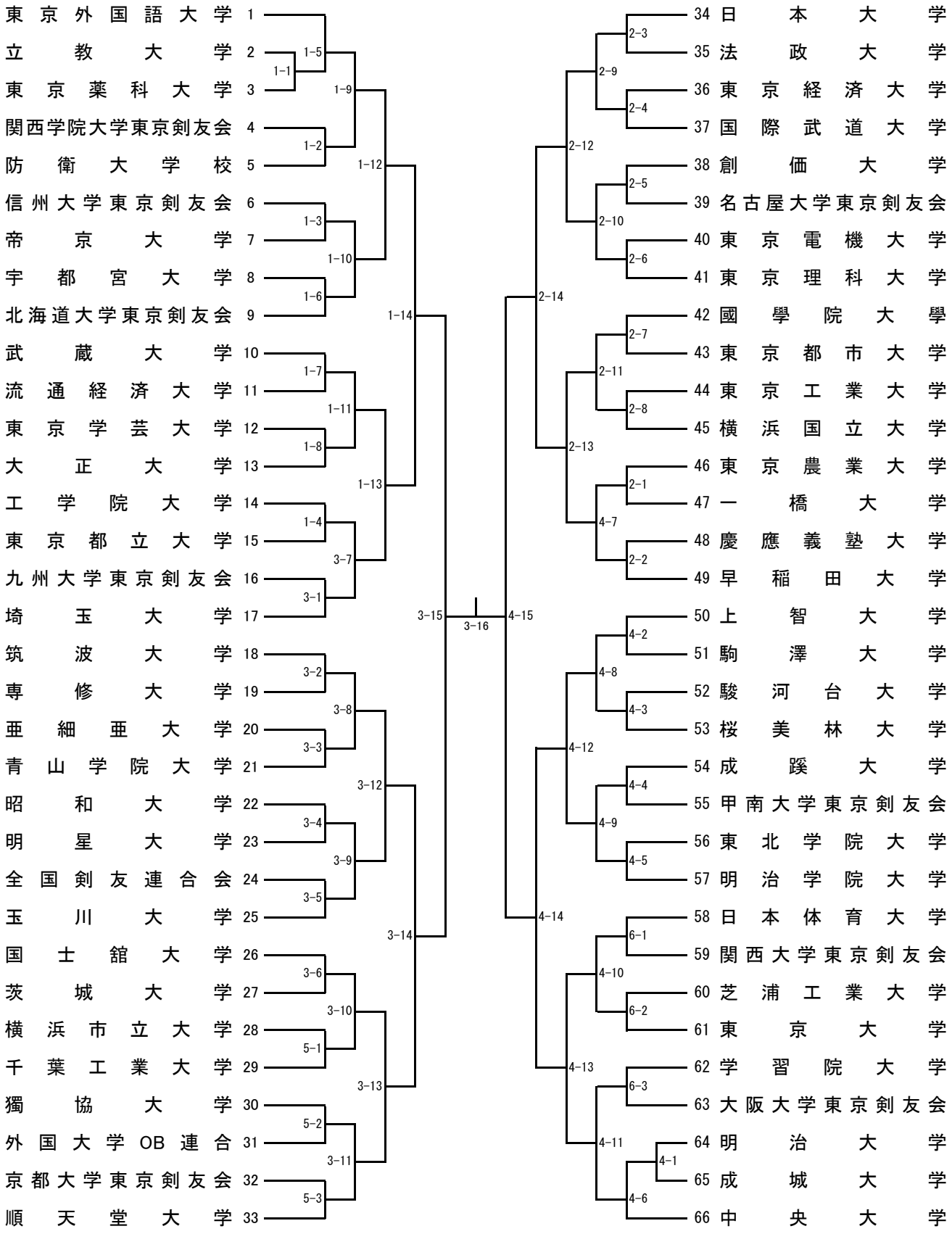

男　子　Ⅱ　部

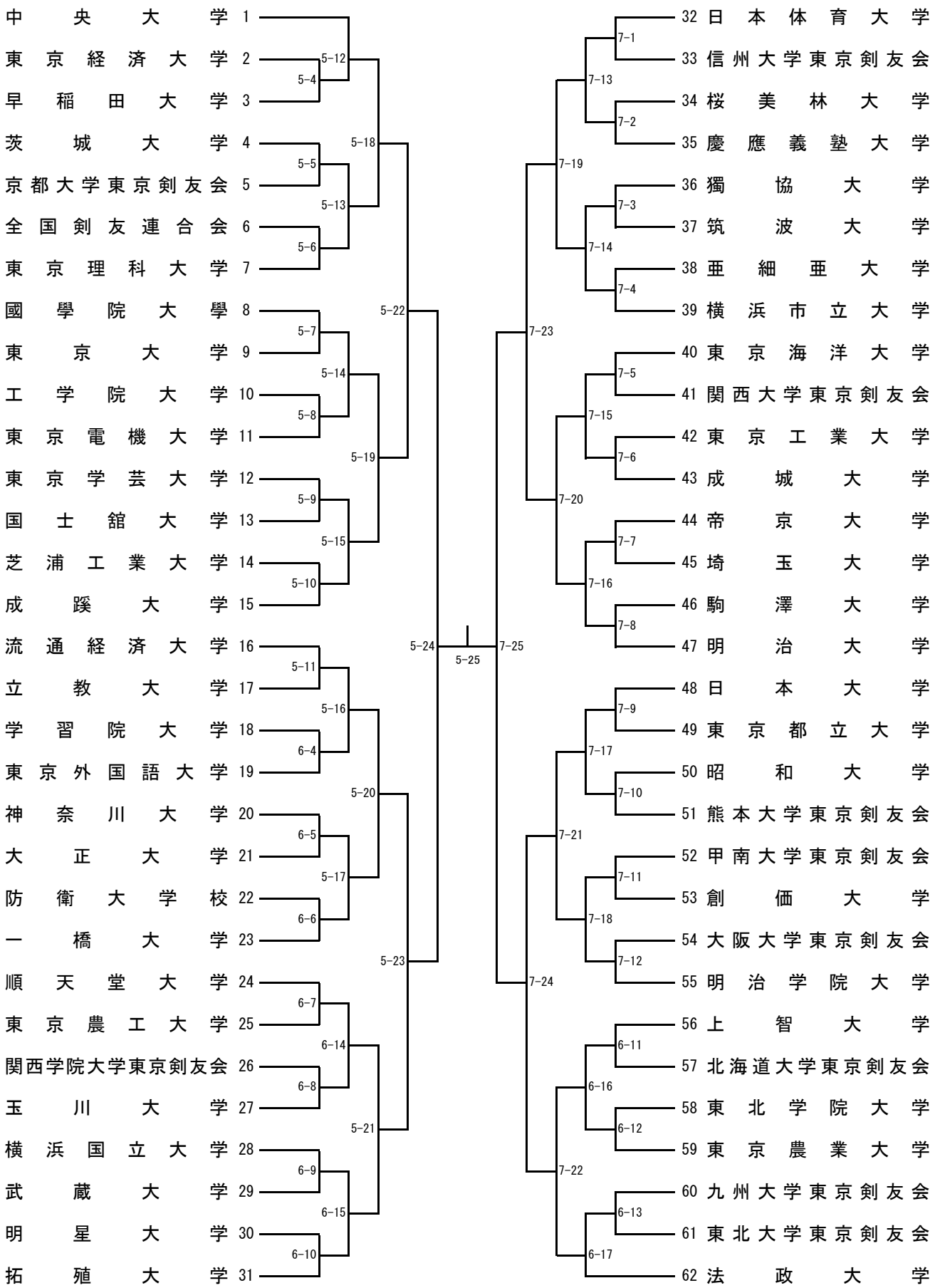
中央大学 1
東京経済大学 2
早稲田大学 3
茨城大学 4
京都大学東京剣友会 5
全国剣友連合会 6
東京理科大学 7
國學院大學 8
東京大学 9
工学院大学 10
東京電機大学 11
東京学芸大学 12
国士舘大学 13
芝浦工業大学 14
成蹊大学 15
流通経済大学 16
立教大学 17
学習院大学 18
東京外国語大学 19
神奈川大学 20
大正大学 21
防衛大学校 22
一橋大学 23
順天堂大学 24
東京農工大学 25
関西学院大学東京剣友会 26
玉川大学 27
横浜国立大学 28
武蔵大学 29
明星大学 30
拓殖大学 31
32 日本体育大学
33 信州大学東京剣友会
34 桜美林大学
35 慶應義塾大学
36 獨協大学
37 筑波大学
38 亜細亜大学
39 横浜市立大学
40 東京海洋大学
41 関西大学東京剣友会
42 東京工業大学
43 成城大学
44 帝京大学
45 埼玉大学
46 駒澤大学
47 明治大学
48 日本大学
49 東京都立大学
50 昭和大学
51 熊本大学東京剣友会
52 甲南大学東京剣友会
53 創価大学
54 大阪大学東京剣友会
55 明治学院大学
56 上智大学
57 北海道大学東京剣友会
58 東北学院大学
59 東京農業大学
60 九州大学東京剣友会
61 東北大学東京剣友会
62 法政大学
5-12
5-4
5-5
5-13
5-6
5-7
5-14
5-8
5-9
5-15
5-10
5-11
5-16
6-4
6-5
5-17
6-6
6-7
6-14
6-8
6-9
6-15
6-10
5-18
5-22
5-19
5-20
5-23
5-21
5-24
5-25
7-25
7-23
7-19
7-13
7-1
7-2
7-14
7-3
7-4
7-20
7-15
7-5
7-6
7-16
7-7
7-8
7-24
7-21
7-17
7-9
7-10
7-18
7-11
7-12
7-22
6-16
6-11
6-12
6-17
6-13

女　子　の　部

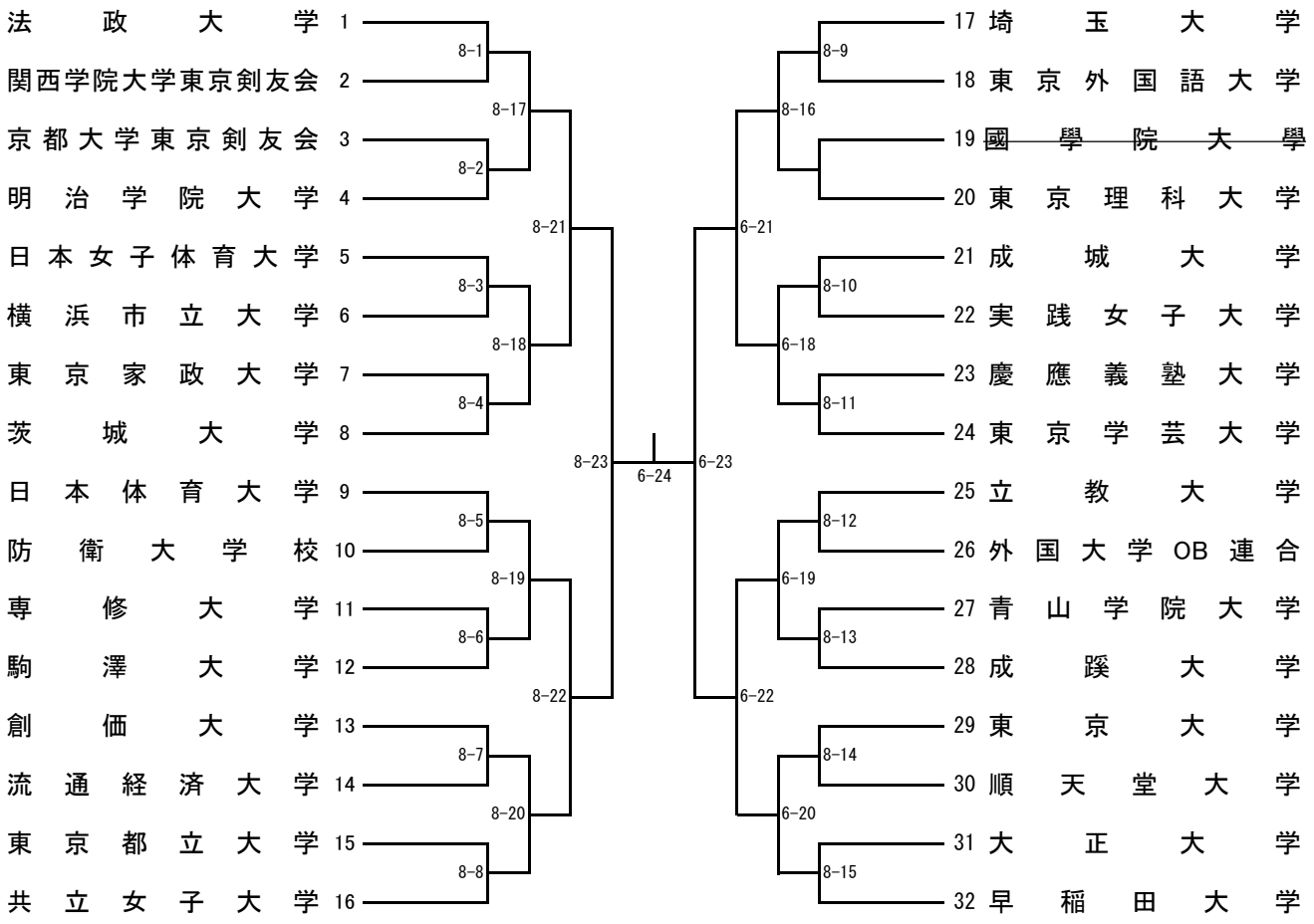
法政大学 1
関西学院大学東京剣友会 2
京都大学東京剣友会 3
明治学院大学 4
日本女子体育大学 5
横浜市立大学 6
東京家政大学 7
茨城大学 8
日本体育大学 9
防衛大学校 10
専修大学 11
駒澤大学 12
創価大学 13
流通経済大学 14
東京都立大学 15
共立女子大学 16
17 埼玉大学
18 東京外国語大学
19 國學院大學
20 東京理科大学
21 成城大学
22 実践女子大学
23 慶應義塾大学
24 東京学芸大学
25 立教大学
26 外国大学OB連合
27 青山学院大学
28 成蹊大学
29 東京大学
30 順天堂大学
31 大正大学
32 早稲田大学
8-1
8-2
8-3
8-4
8-5
8-6
8-7
8-8
8-9
8-10
8-11
8-12
8-13
8-14
8-15
8-16
8-17
8-18
8-19
8-20
8-21
8-22
8-23
6-24
6-23
6-21
6-22
6-18
6-19
6-20